PWHC1000i-220V

Tecle Aluminio con Carro electrico Cadena 1.000Kg. 6 Metros 220V 50HZ Cadena G80

Características Esenciales

- Equipo Monofásico 220V con carro, incluye ventilador de enfriamiento para Servicio Normal H2/M3.
- Carcasa de aleación de Aluminio y Botonera tipo Hombre Muerto con Parada de Emergencia y Encendido.
- Liviano, Fácil instalación, Cadena Heavy Duty G80, Limitadores de Recorrido en todas direcciones.
- Estándares US y EC ASME HST-1 , ASME B30.16 , EN14492-2 , EN60204-32.

Especificaciones Técnicas

Capacidad de Carga	2200 lb / 1000 kg	**Altura de Izaje Estandard (Customizable)**	20 ft / 6 m
Velocidad /min	8 ft / 2.5 m	**Numero de Velocidades**	1 Speed
Voltaje	1 Phase 220~240V 50/60Hz	**Clase de Servicio**	H2/M3/1Bm/Class B
Freno Motor	Yes	**Protección IEC Motor**	IP54
Control	Pendant Control and Optional Wireless	**Voltaje del Control**	24V
Tipo Transmisión / Reductor	Spur gearbox with Grease lubrication	**Tipo de Cadena**	G80
Dimensiones de la Cadena	8x24 mm	**Caidas de Cadena**	2
Longitud de cadena	40 ft / 12 m	**Humedad**	<85%
Temperatura	-4 - 104 °F -20 - 40° C	**Potencia del Trolley**	0.45 kW
Nivel de Ruido	70 dB	**Velocidad del Trolley /min**	70 ft / 21 m
Cantidad de Velocidades	1	**Rango de ancho de la Viga**	2~6 in
Radio Minimo de Giro	8.6 ft / 2.62 m	**Normas**	ASME HST-1 , ASME B30.16 , B30.17
Garantía	3 Year	**Hoist Contactor Brand**	TECO 12 AMP

PWHC500i

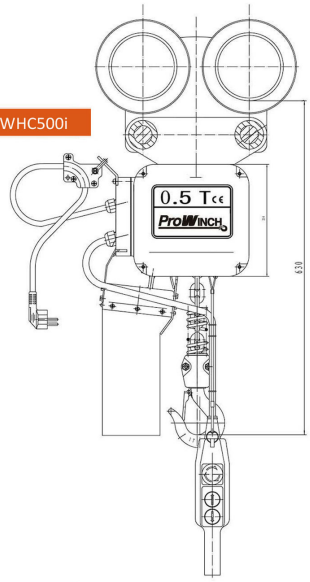

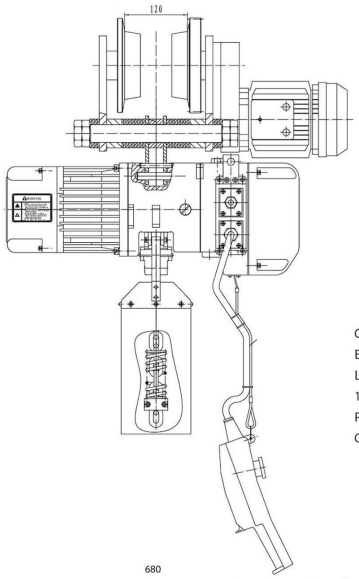

Carcasa de aluminio ligera fundida a presión.
El freno electromagnético mantiene la carga sin energía.
Los interruptores de límite superior e inferior previenen el sobrevuelo
14 pies de suspensión con interruptor de parada de emergencia
Protección de sobrecarga
Gancho giratorio forjado de 360º

PWHC1000i

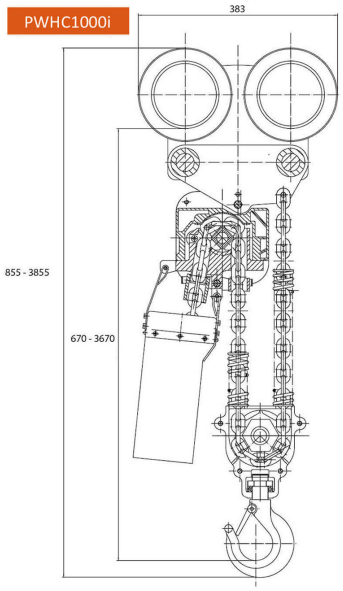

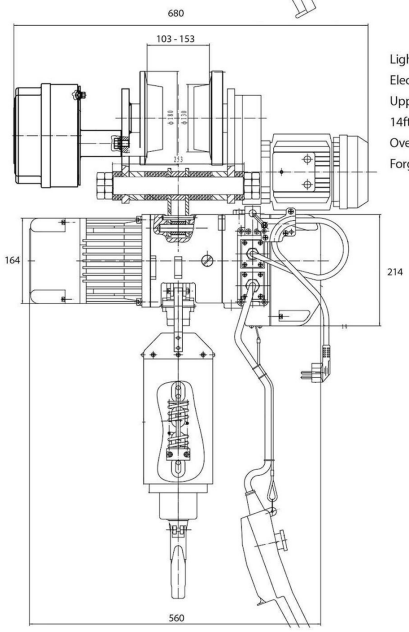

Light die-casting aluminium housing.
Electromagnetic Safe Brake holds load with no power.
Upper and lower limit switches prevent over-travel
14ft Pendant Control with Emergency Stop switch
Overload Protection
Forged 360º swivel hook

Referential Images
Specifications may change without notice

Peso & Dimensiones

Peso Total	313 lbs / 143 Kg

Detalles del Empaque

H Altura Muerta	26-144 in / 670-3670 mm
D Depth	27 in / 680 mm
W Ancho	15 in / 383 mm

Referential Images / Imágenes Referenciales
Specifications may change without notice / las especificaciones pueden cambiar sin previo aviso